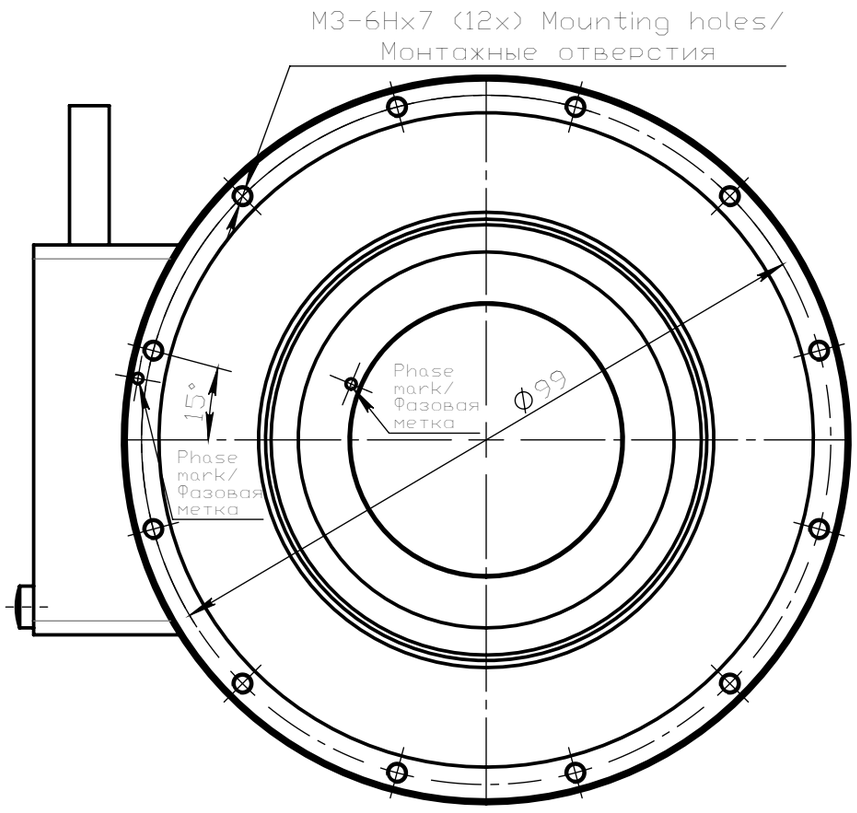
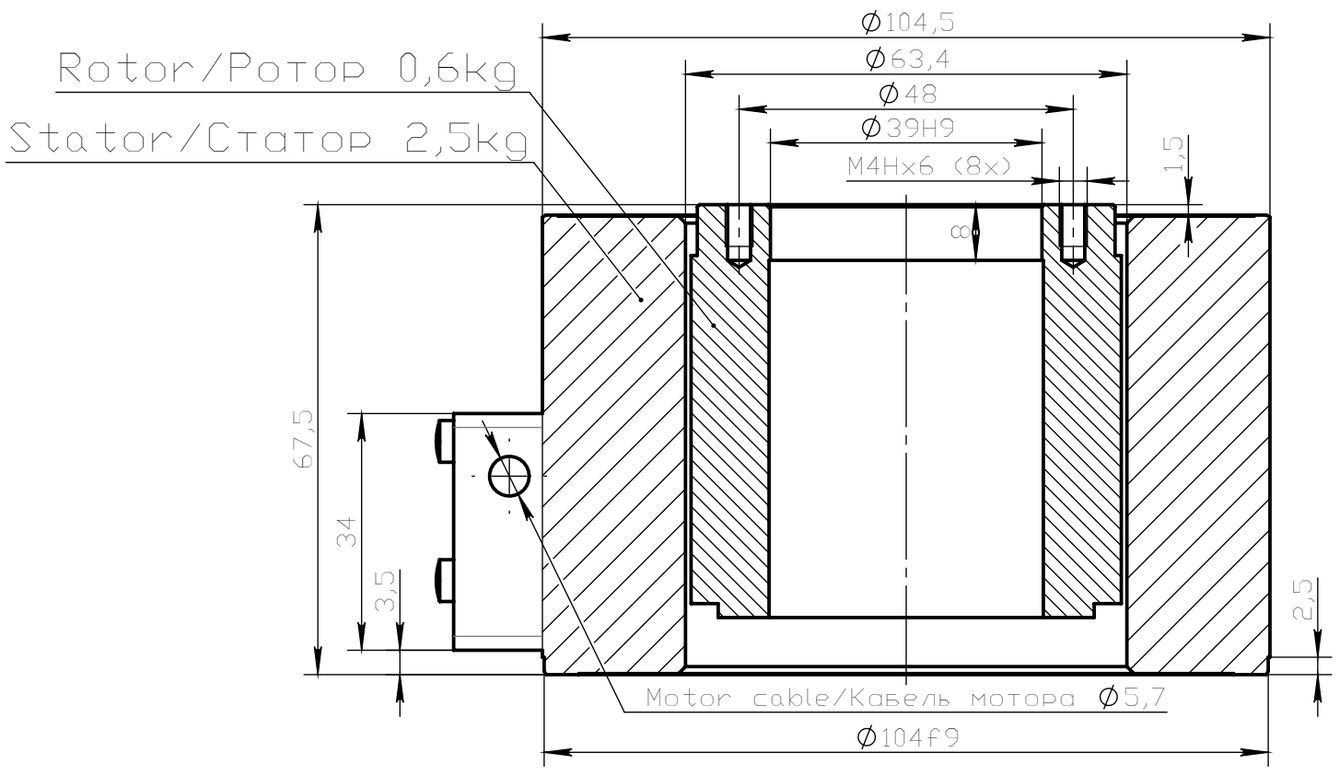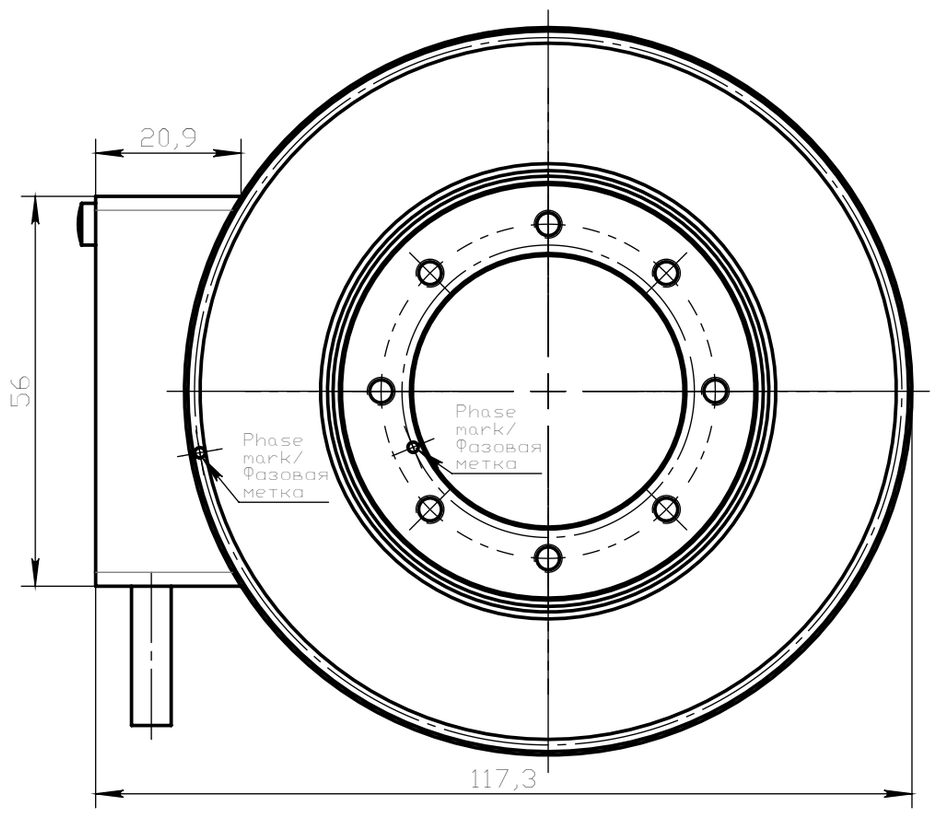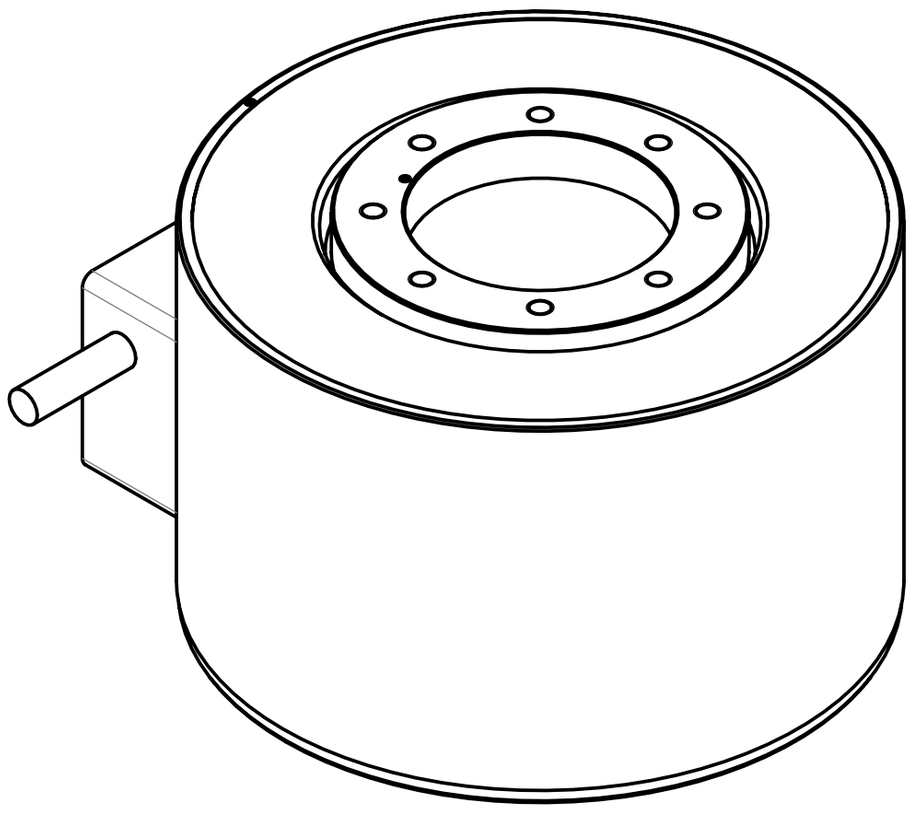
RM24-63-50-C-GS1-N0-B